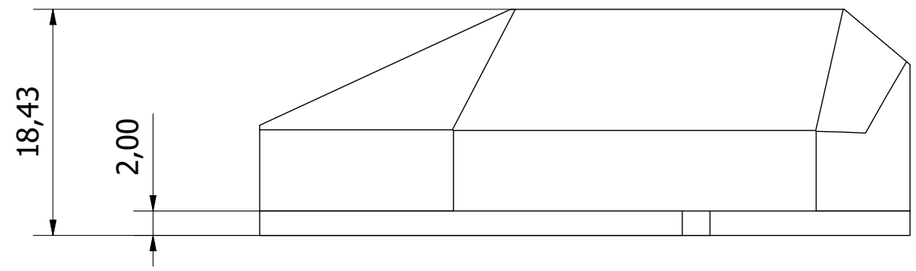
18,43
2,00

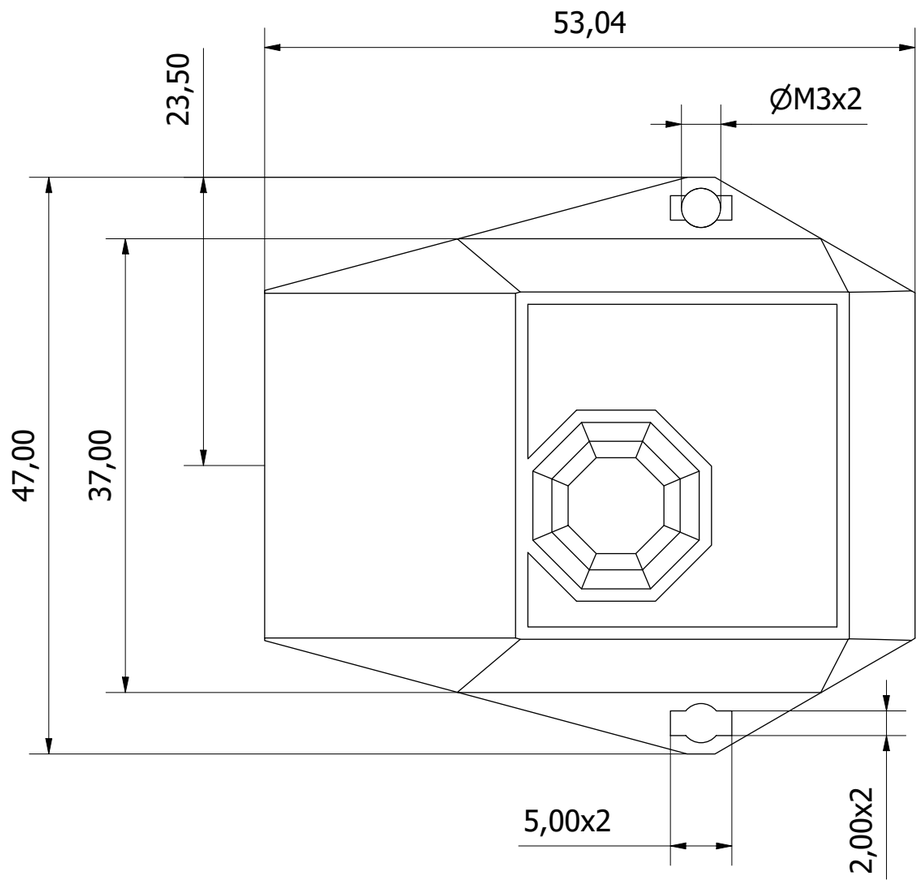
53,04
23,50
ØM3x2
47,00
37,00
5,00x2
2,00x2